令和4年度秋季西阪神地区対抗戦
令和4年11月6日
浜甲子園運動公園
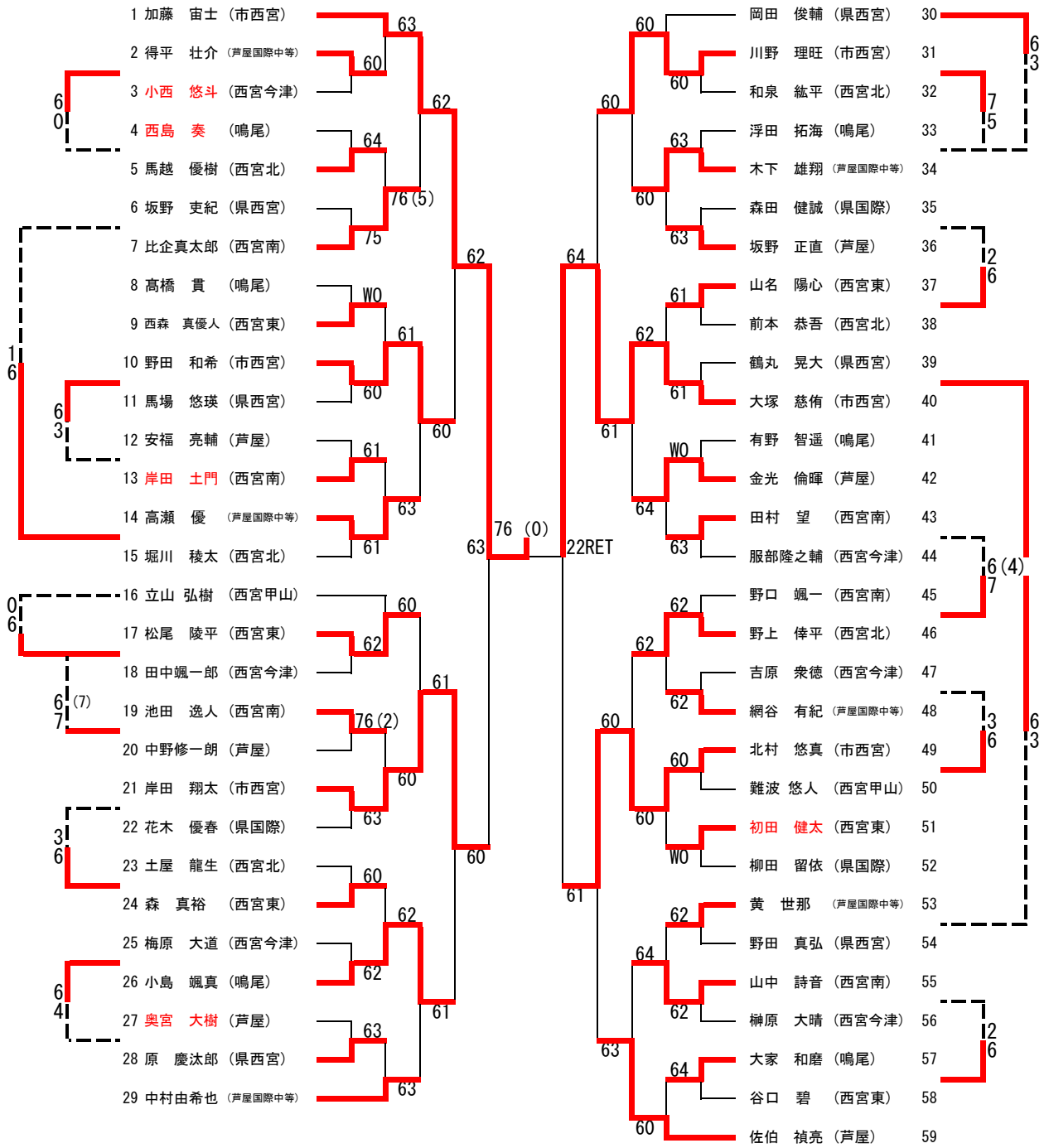
男子シングルス