男子ダブルス

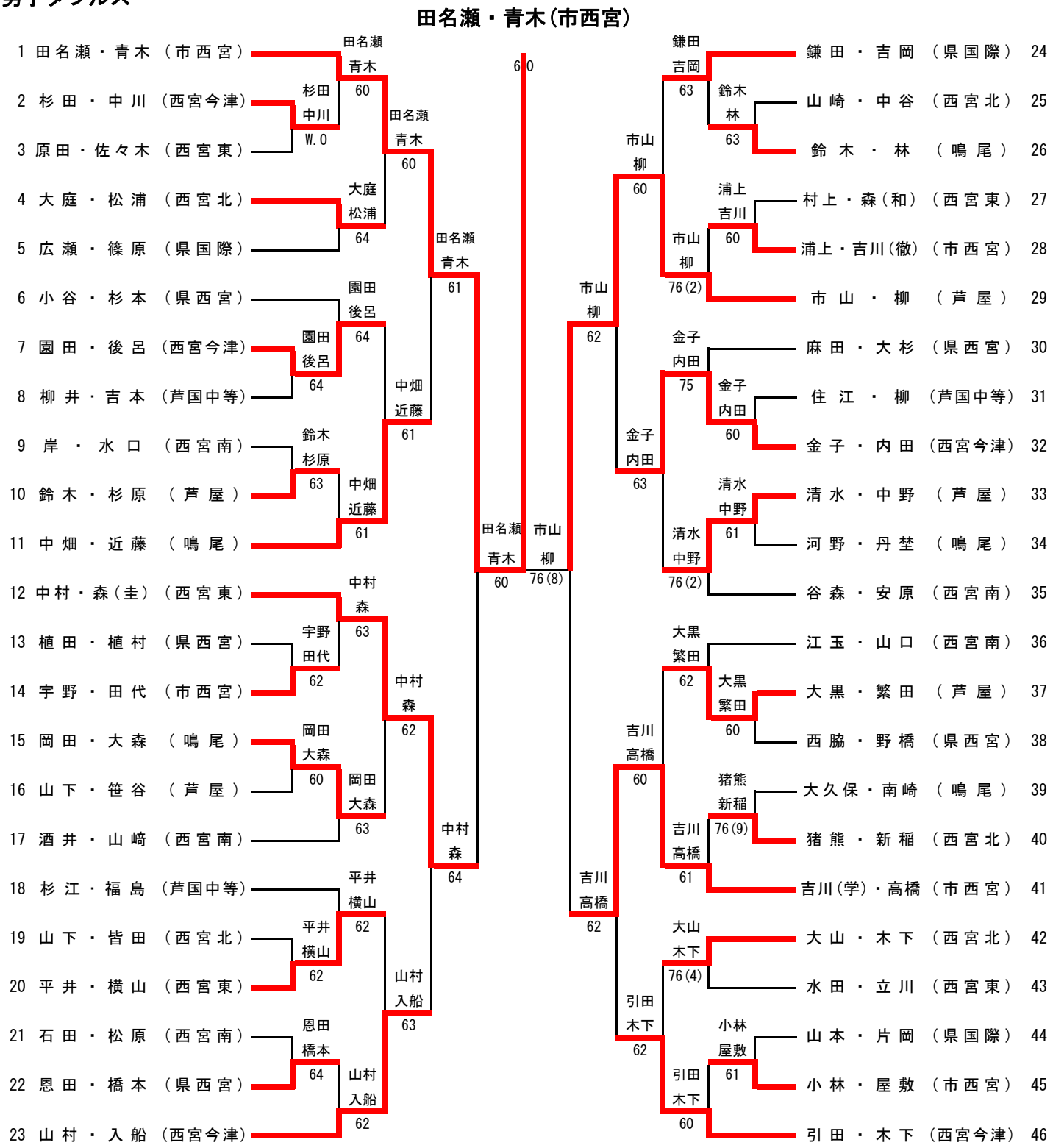

3位決定戦

吉川(学)・高橋

12 中村・森(圭) (西宮東) — 1 6 — 吉川(学)・高橋 (市西宮) 41