女子ダブルス

高橋・南崎(市西宮)

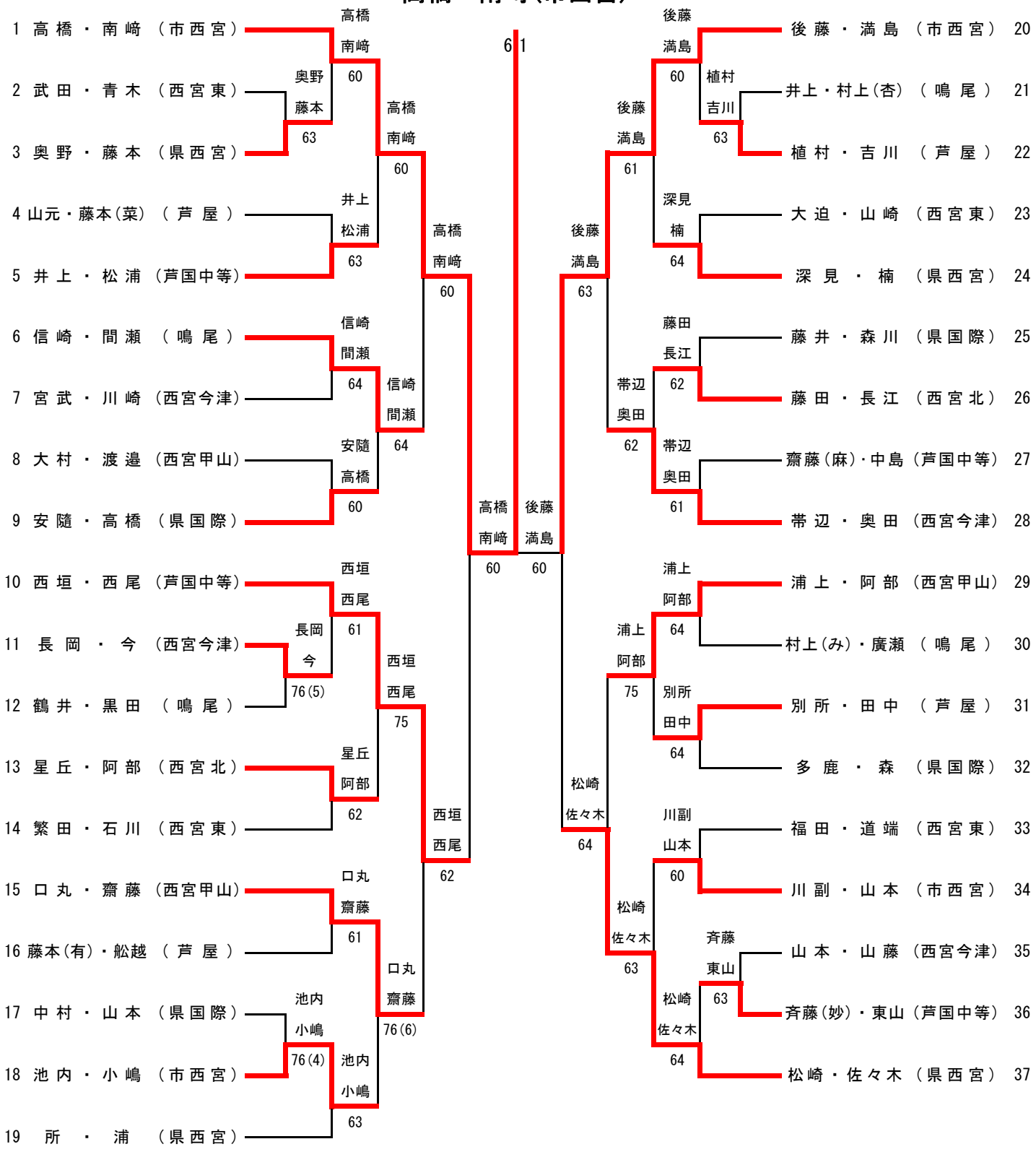

３位決定戦

西垣・西尾

10 西垣・西尾 (芦国中等) 6 4 松崎・佐々木 (県西宮) 37