平成23年度春季西阪神地区対抗戦

女子シングルス

高橋　緑(市西宮)

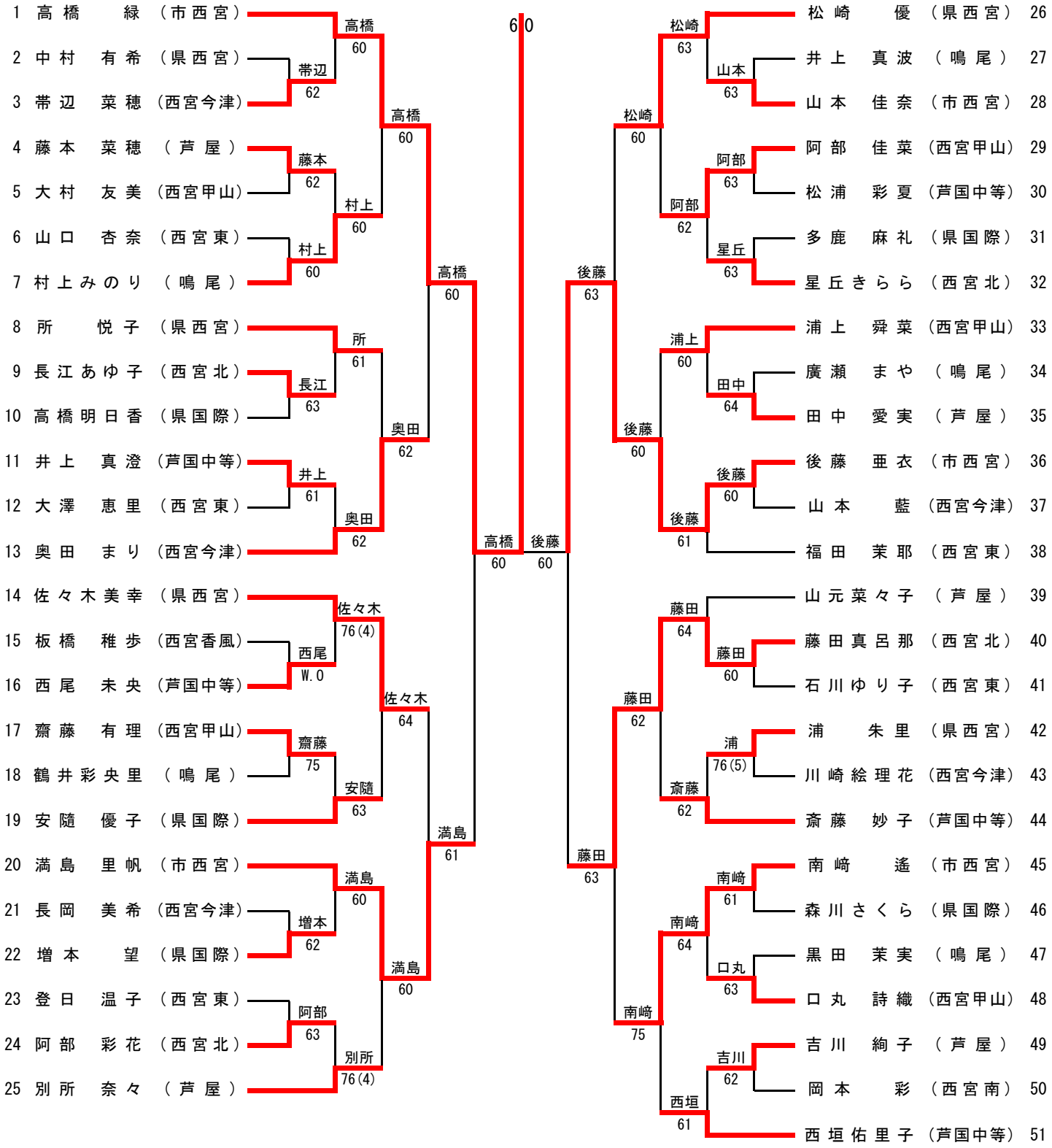

３位決定戦

満島　里帆

20 満島 里帆 (市西宮) 6 2 40 藤田真呂那 (西宮北)