平成23年度秋季西阪神地区対抗戦

女子ダブルス

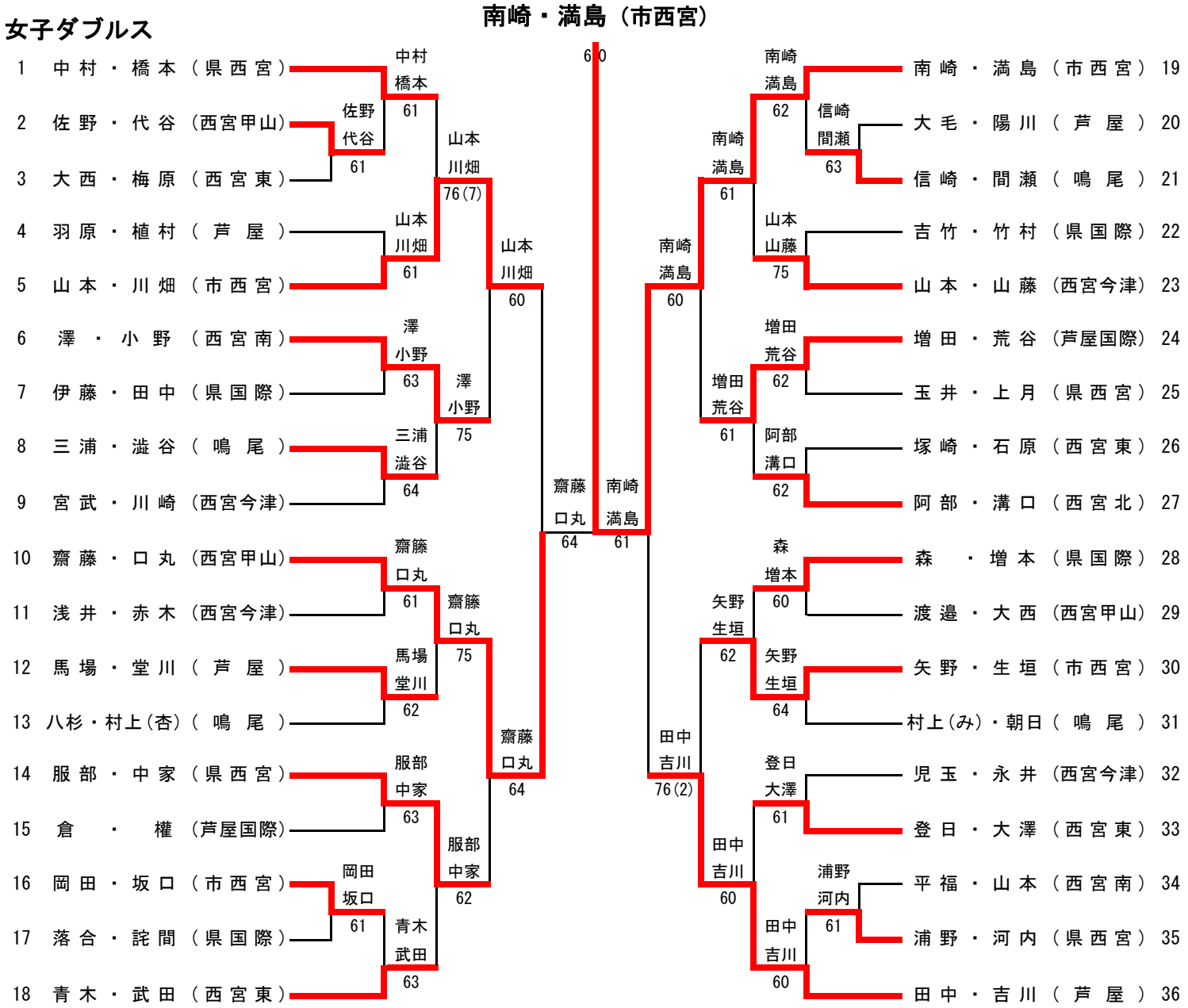

位決定戦

5 山本・川畑（市西宮） 山本・川畑 6-2 田中・吉川（芦屋）