女子シングルス
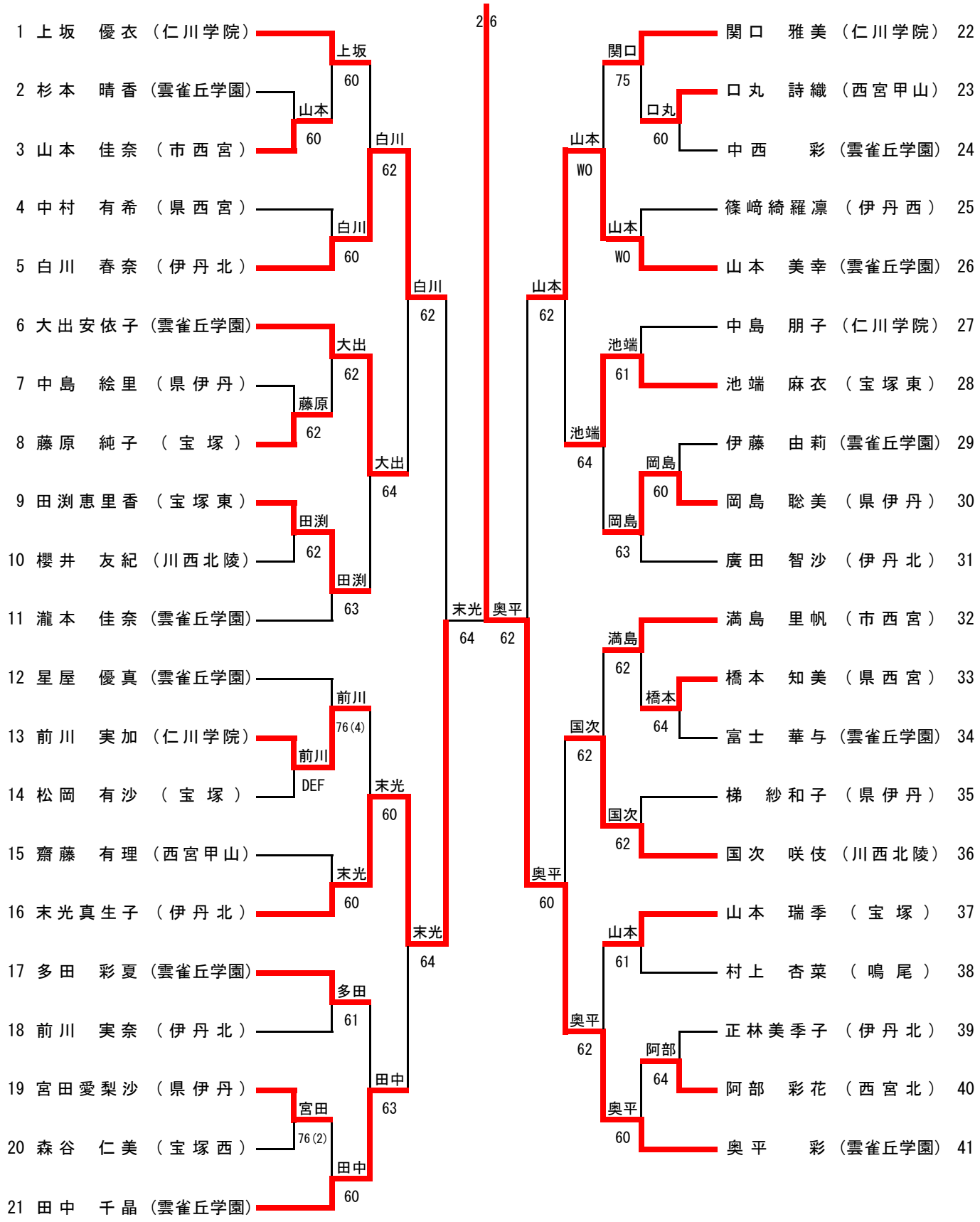
奥平　彩(雲雀丘学園)