男子シングルス

内田　健汰(西宮今津)

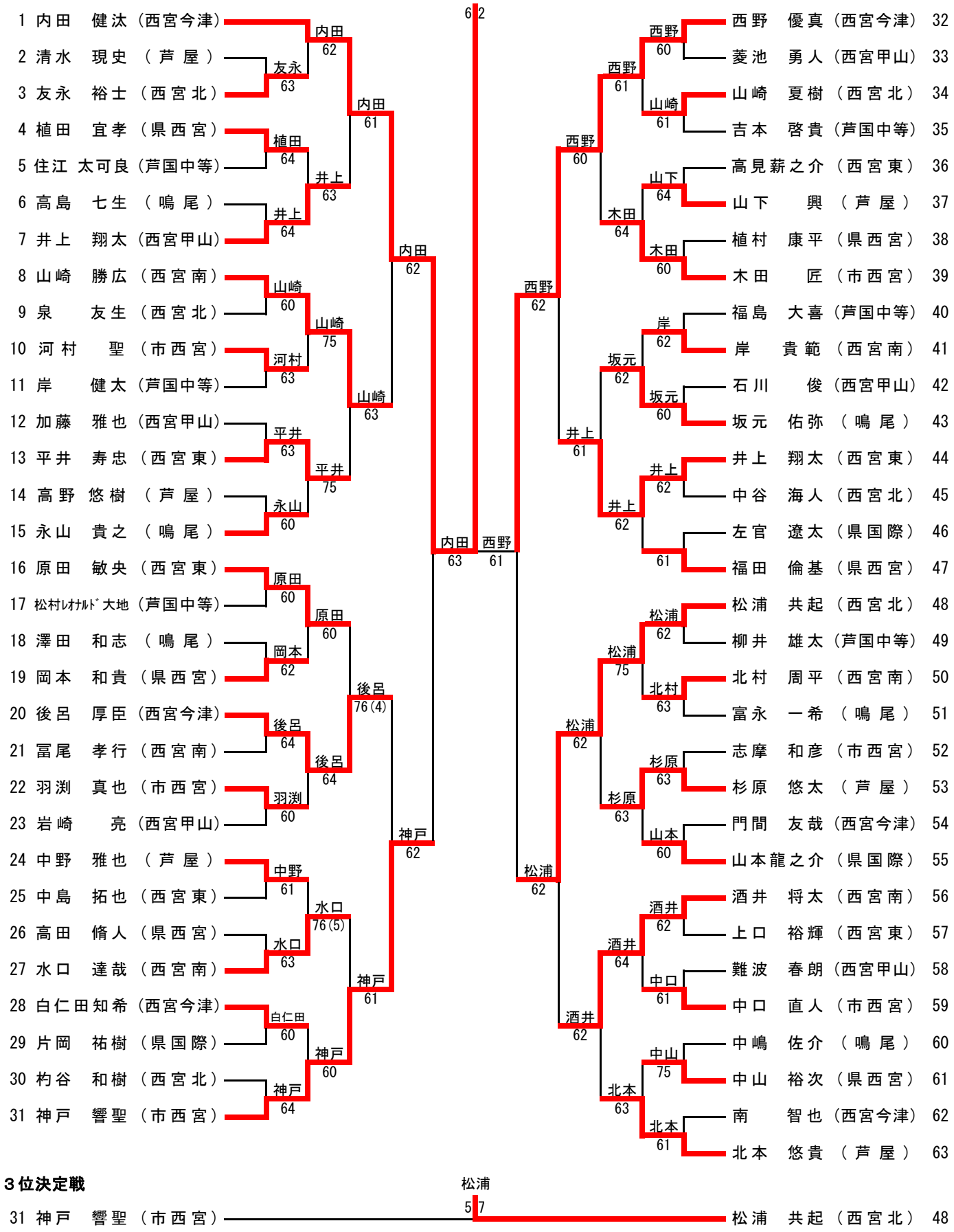

３位決定戦

31 神戸 響聖 (市西宮) ―― 松浦 5 7 ―― 松浦 共起 (西宮北) 48