第11回 東阪神テニストーナメント

2012, 11, 10
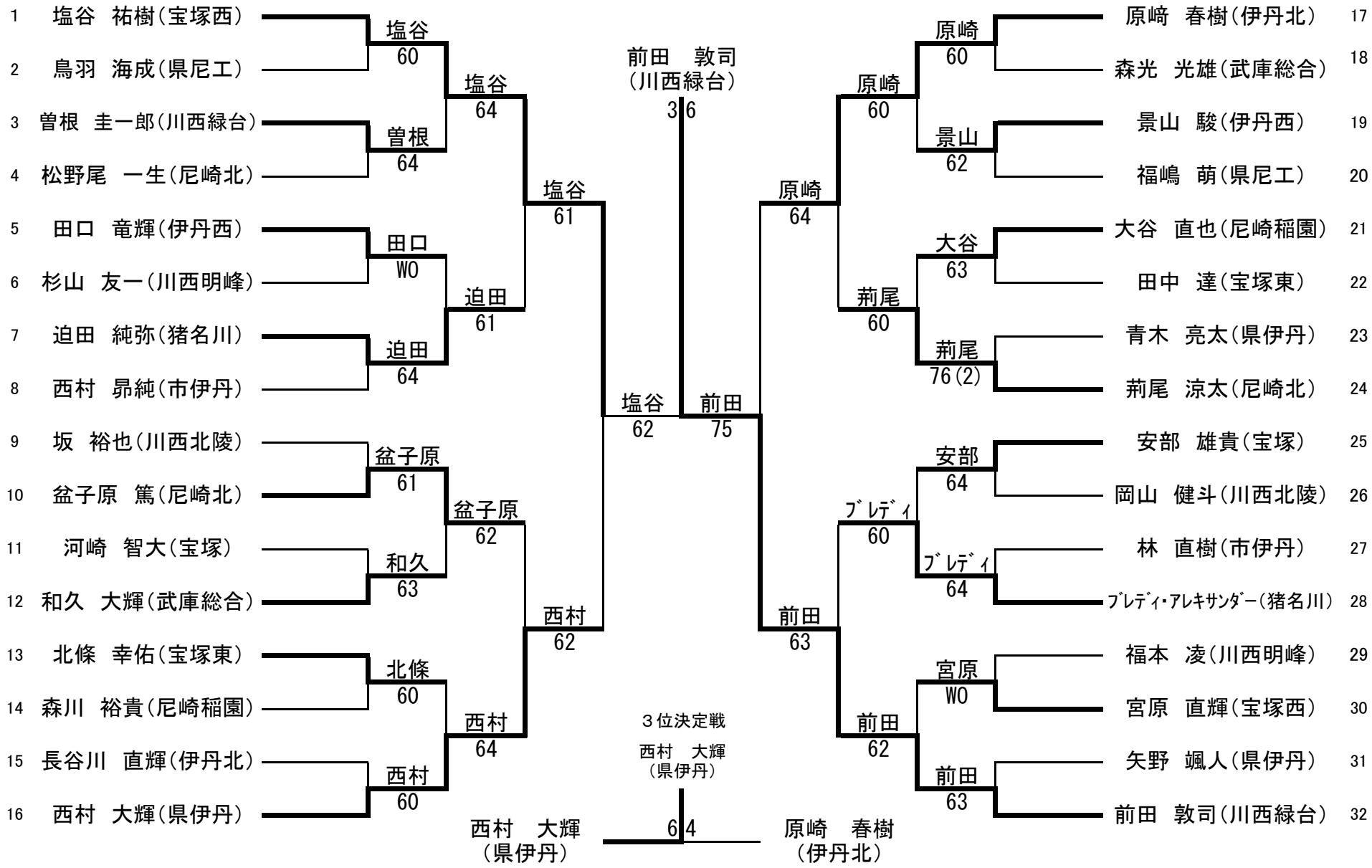
男子シングルス