平成24年度黒潮トーナメント
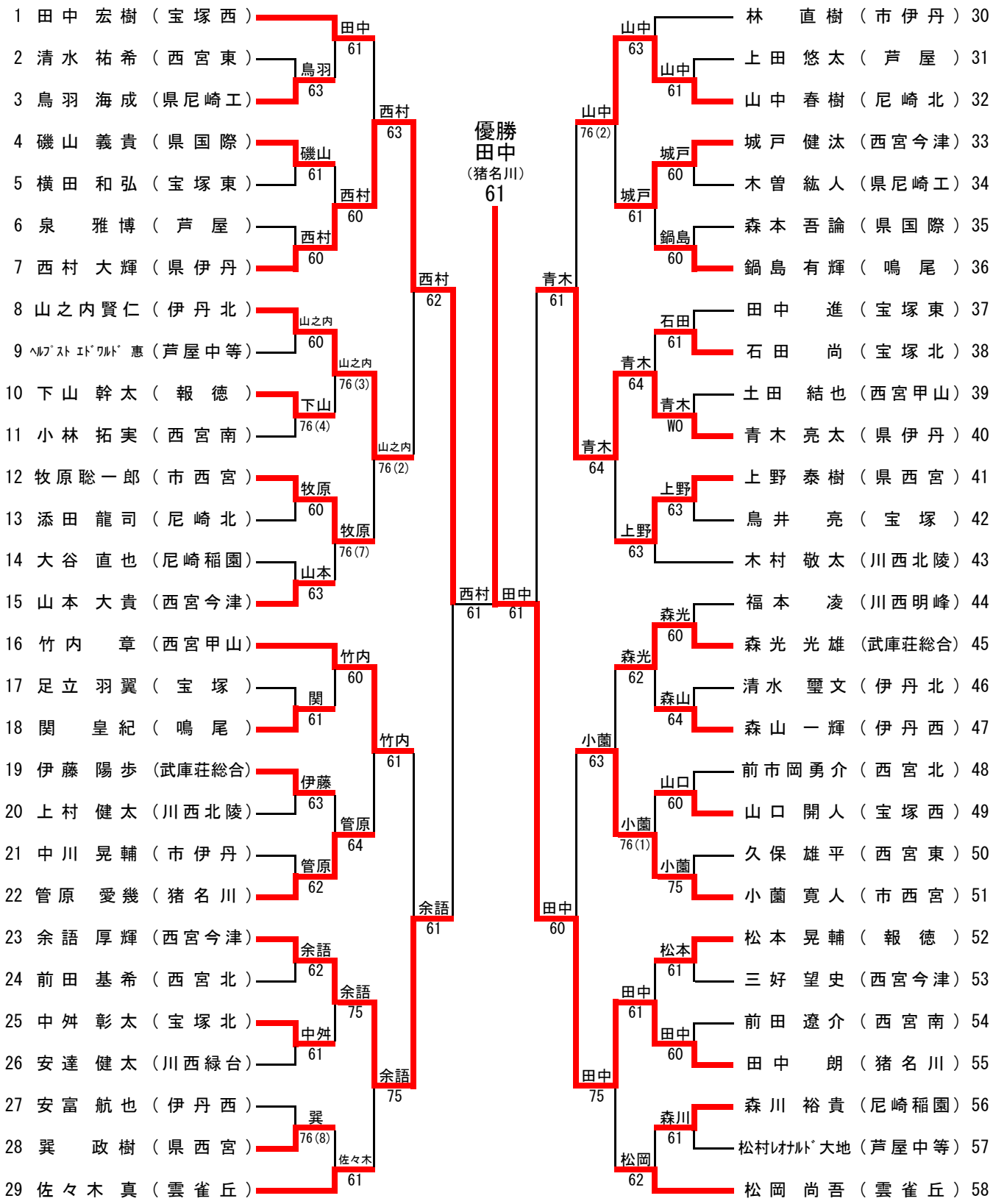
# 男子シングルス