平成24年度親潮トーナメント
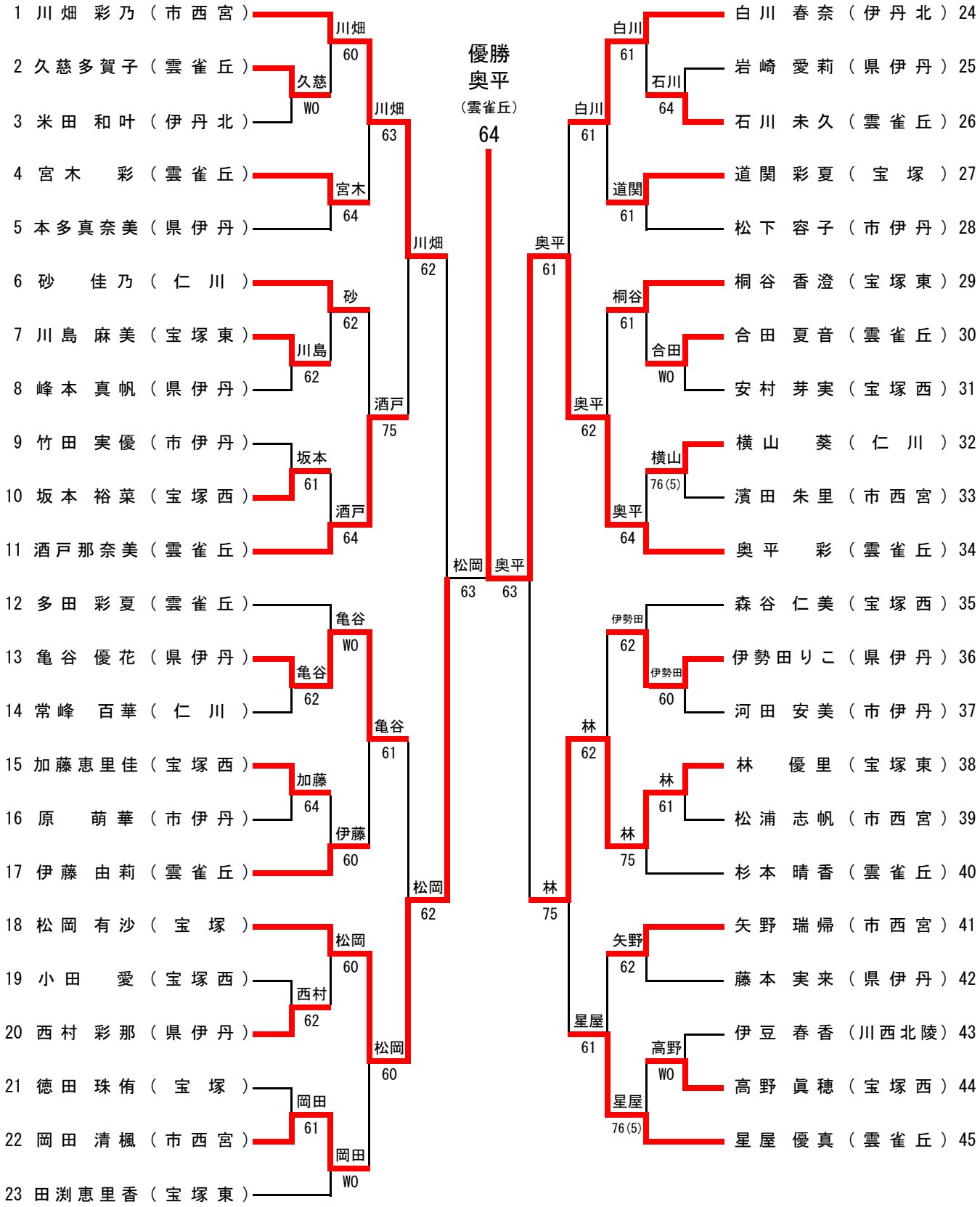
女子シングルス