女子シングルス

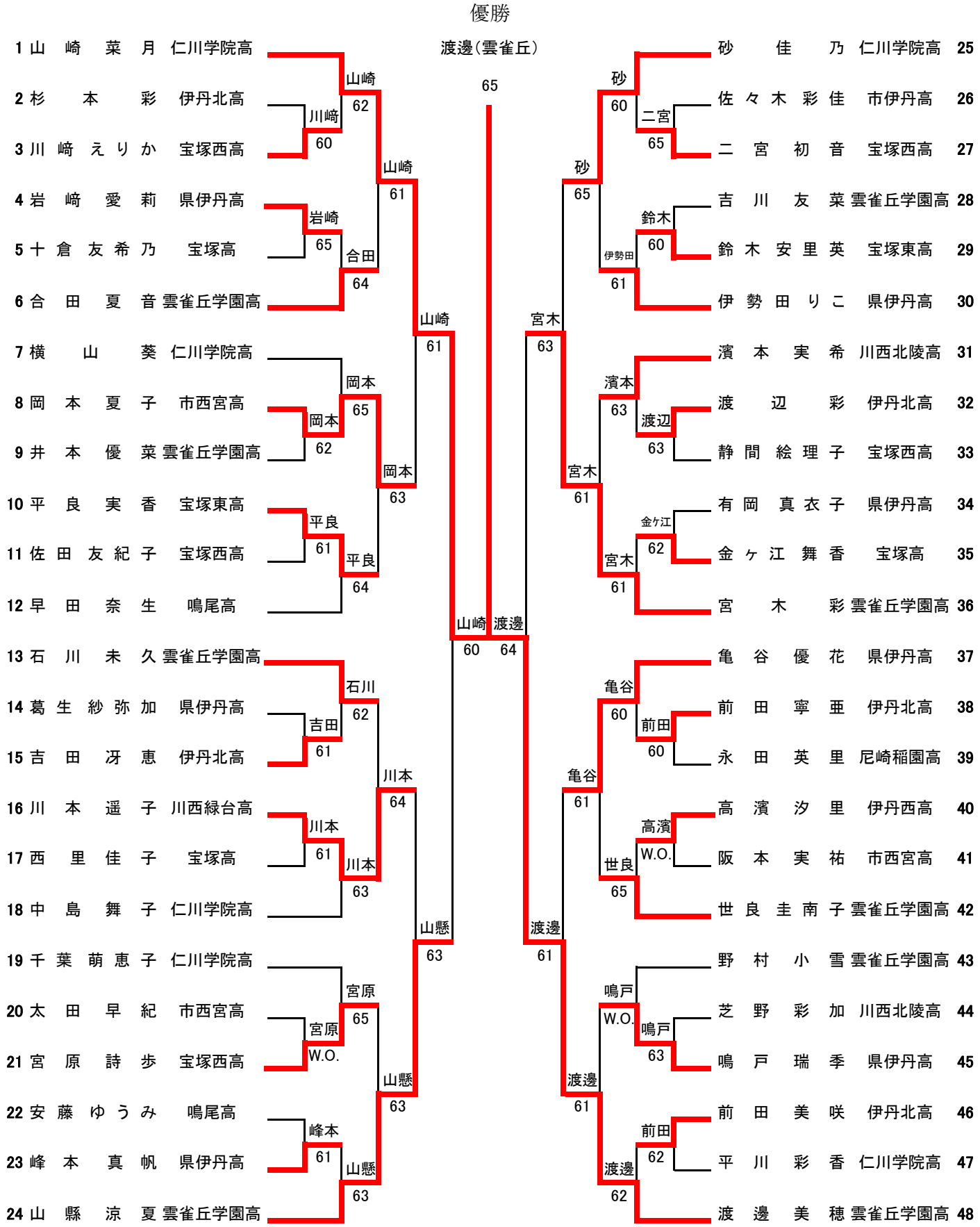
優勝
渡邊(雲雀丘)
65
1 山崎菜月 仁川学院高
2 杉本彩 伊丹北高
3 川崎えりか 宝塚西高
4 岩崎愛莉 県伊丹高
5 十倉友希乃 宝塚高
6 合田夏音 雲雀丘学園高
7 横山葵 仁川学院高
8 岡本夏子 市西宮高
9 井本優菜 雲雀丘学園高
10 平良実香 宝塚東高
11 佐田友紀子 宝塚西高
12 早田奈生 鳴尾高
13 石川未久 雲雀丘学園高
14 葛生紗弥加 県伊丹高
15 吉田冴恵 伊丹北高
16 川本遥子 川西緑台高
17 西里佳子 宝塚高
18 中島舞子 仁川学院高
19 千葉萌恵子 仁川学院高
20 太田早紀 市西宮高
21 宮原詩歩 宝塚西高
22 安藤ゆうみ 鳴尾高
23 峰本真帆 県伊丹高
24 山縣涼夏 雲雀丘学園高
山崎 62
川崎 60
山崎 61
岩崎 65
合田 64
山崎 61
岡本 65
岡本 62
岡本 63
平良 61
平良 64
山崎 60
渡邊 64
石川 62
吉田 61
川本 64
川本 61
川本 63
山縣 63
宮原 65
宮原 W.O.
山縣 63
峰本 61
山縣 63
砂 60
二宮 65
砂 65
吉川友菜 雲雀丘学園高 28
鈴木 60
伊勢田 61
宮木 63
濱本 63
渡辺 63
宮木 61
有岡真衣子 県伊丹高 34
金ヶ江 62
宮木 61
亀谷 60
前田 60
亀谷 61
高濱 W.O.
世良 65
渡邊 61
野村小雪 雲雀丘学園高 43
鳴戸 W.O.
鳴戸 63
渡邊 61
前田 62
渡邊 62
砂佳乃 仁川学院高 25
佐々木彩佳 市伊丹高 26
二宮初音 宝塚西高 27
鈴木安里英 宝塚東高 29
伊勢田りこ 県伊丹高 30
濱本実希 川西北陵高 31
渡辺彩 伊丹北高 32
静間絵理子 宝塚西高 33
金ヶ江舞香 宝塚高 35
宮木彩 雲雀丘学園高 36
亀谷優花 県伊丹高 37
前田寧亜 伊丹北高 38
永田英里 尼崎稲園高 39
高濱汐里 伊丹西高 40
阪本実祐 市西宮高 41
世良圭南子 雲雀丘学園高 42
芝野彩加 川西北陵高 44
鳴戸瑞季 県伊丹高 45
前田美咲 伊丹北高 46
平川彩香 仁川学院高 47
渡邊美穂 雲雀丘学園高 48