女子ダブルス

西宮南会場　　太田・阪本（市西宮）　　浜甲子園会場

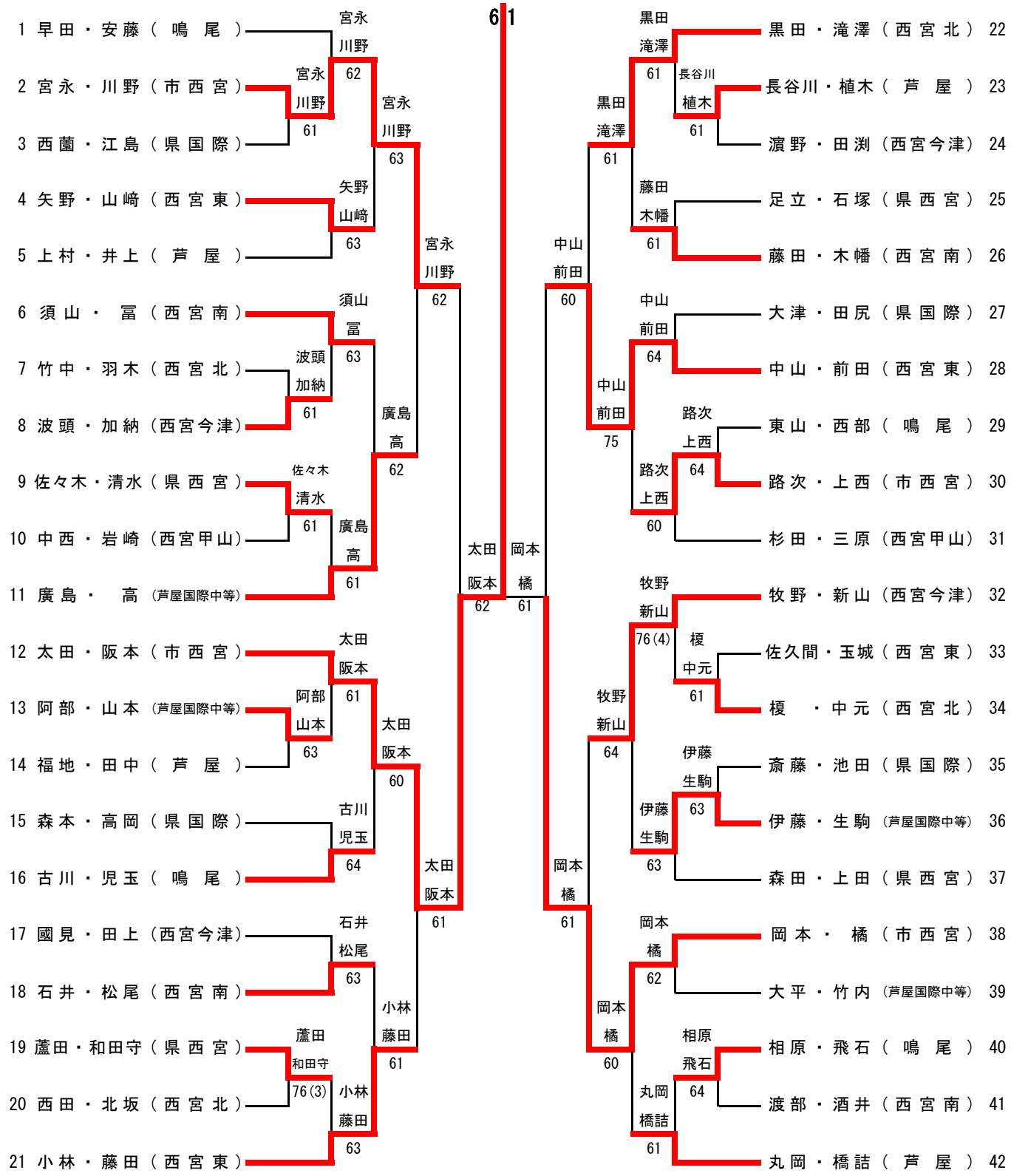

３位決定戦

宮永・川野 6 3

2 宮永・川野（市西宮）　　中山・前田（西宮東）28