男子シングルス

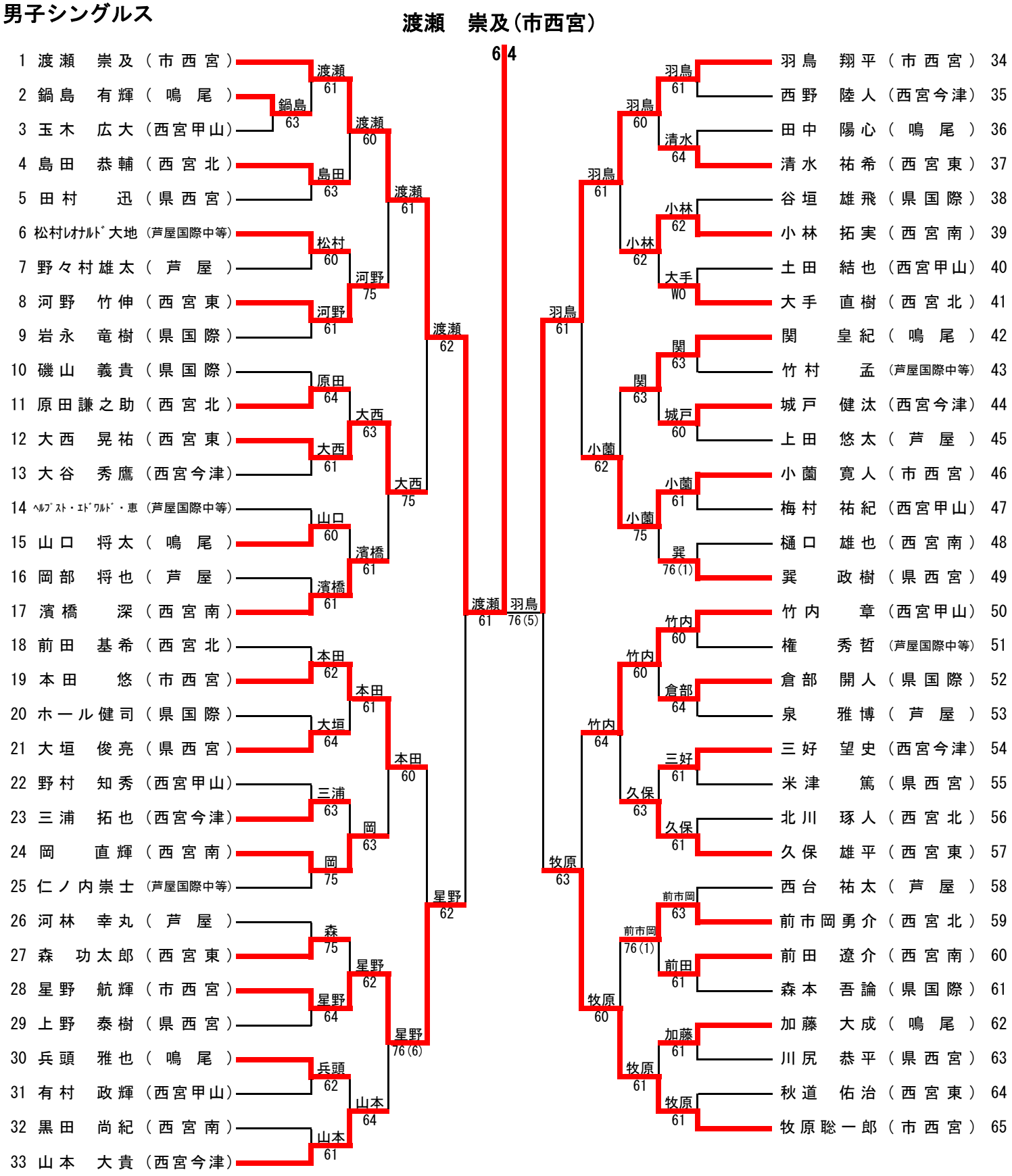

３位決定戦

28 星野　航輝（市西宮）　羽鳥 (1)6 7　65 牧原聡一郎（市西宮）