平成27年度春季西阪神地区対抗戦
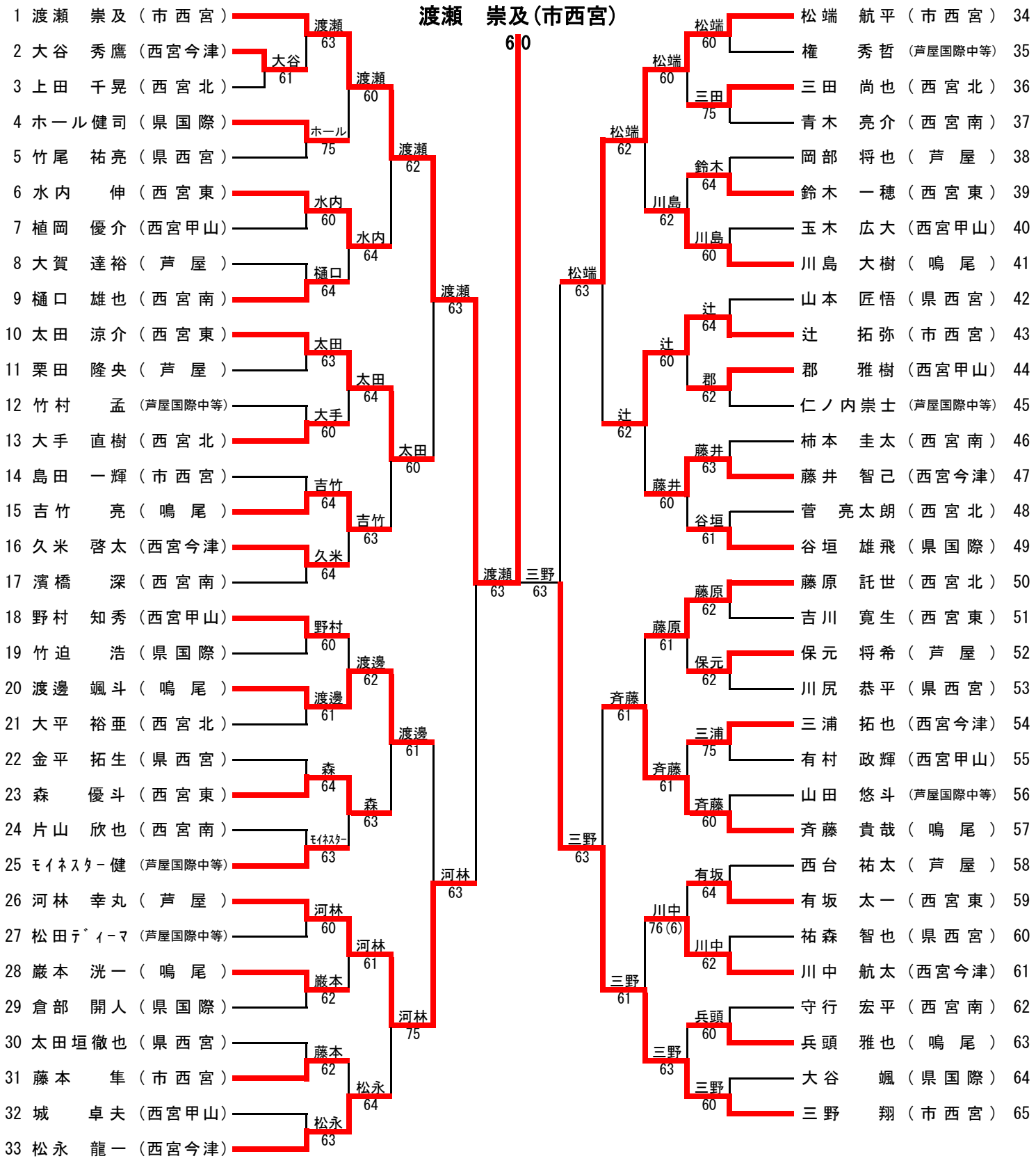
男子シングルス