女子シングルス

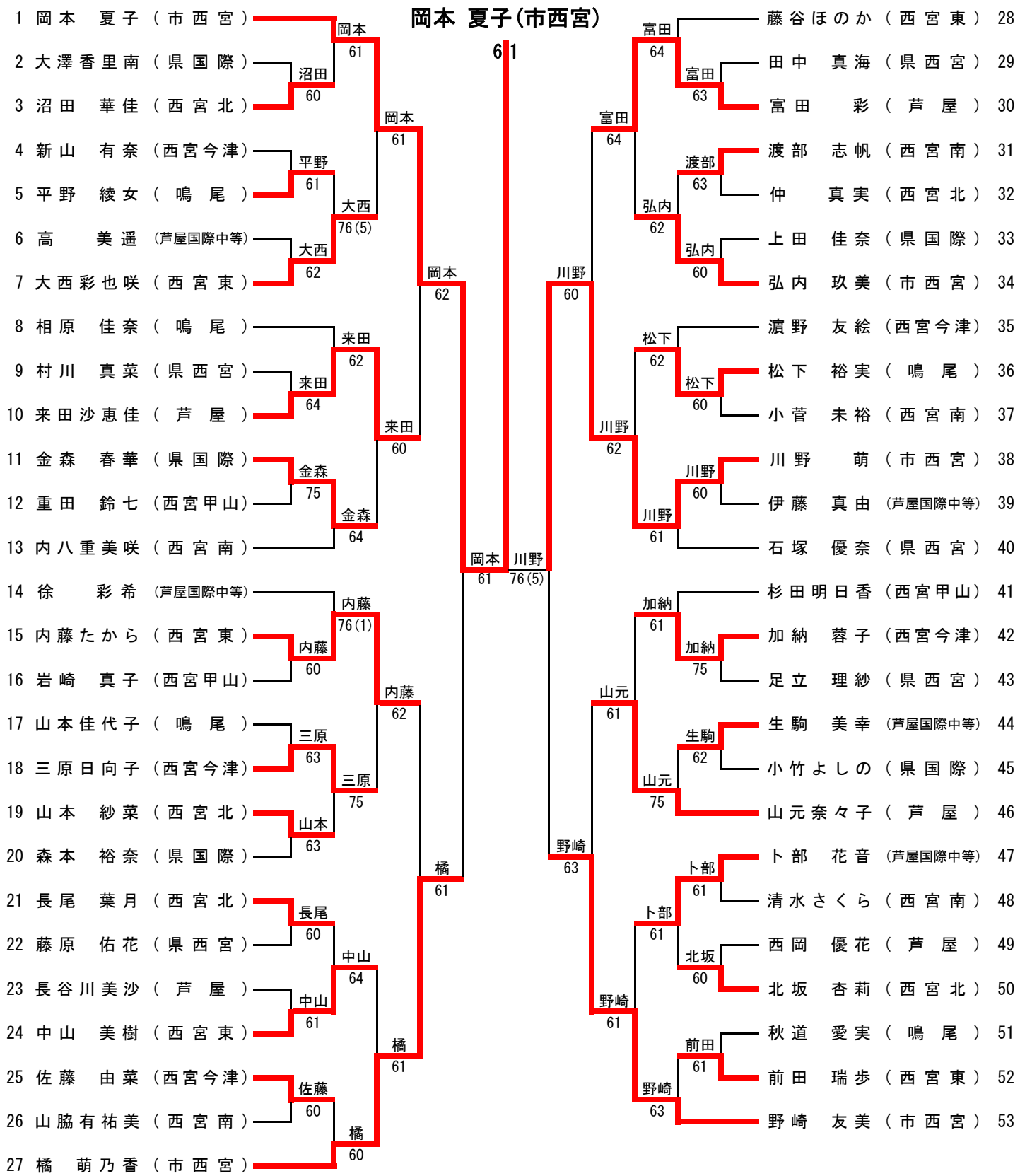

3位決定戦

27 橘 萌乃香 (市西宮) 橘 6 0 野崎 友美 (市西宮) 53