平成28年度　阪神高等学校
テニス大会個人戦の部

平成29年1月22日
芦屋学園高等学校
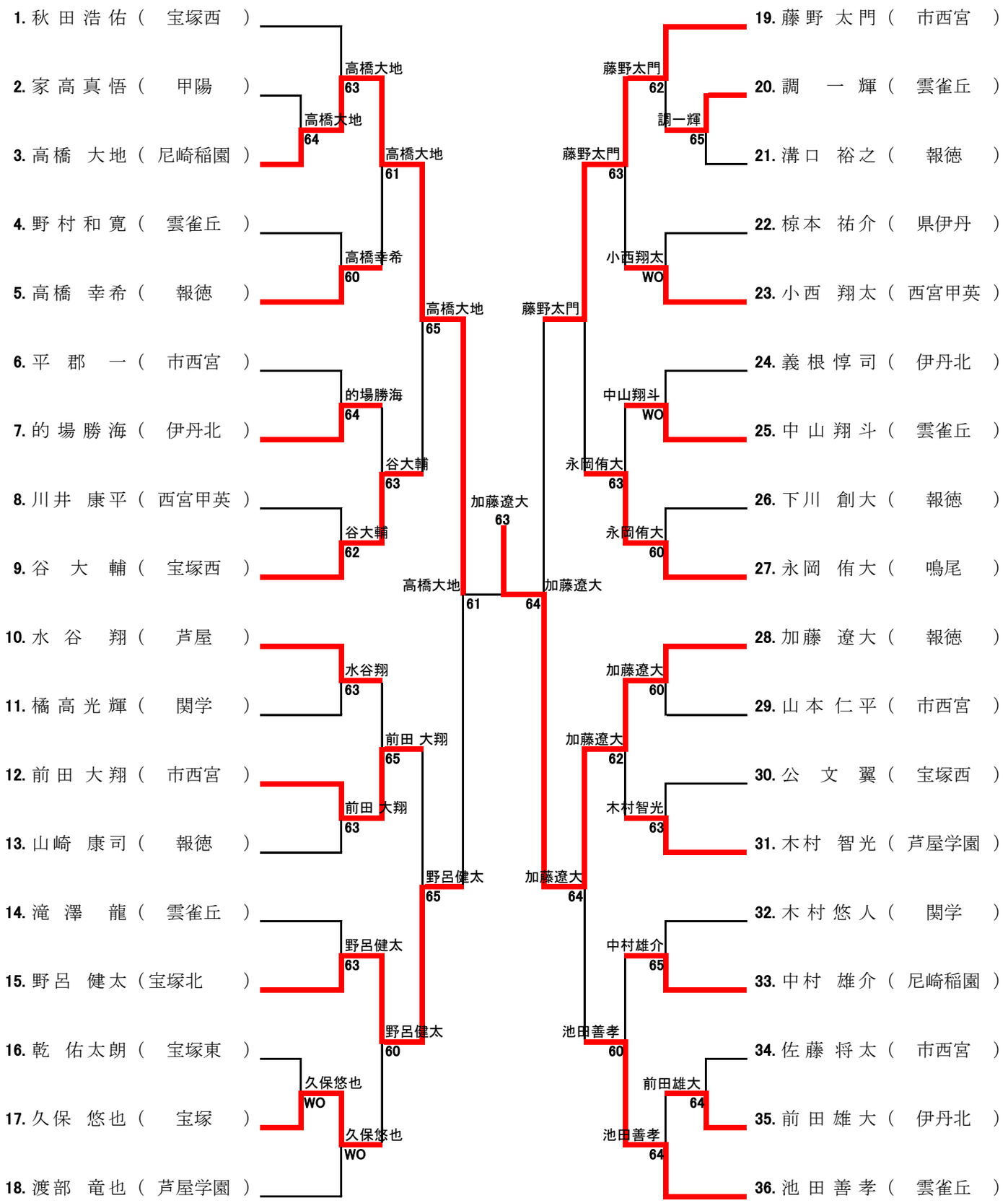
男子ＧＩ