平成28年度　阪神高等学校
テニス大会個人戦の部

平成29年1月22日
県立伊丹西高等学校
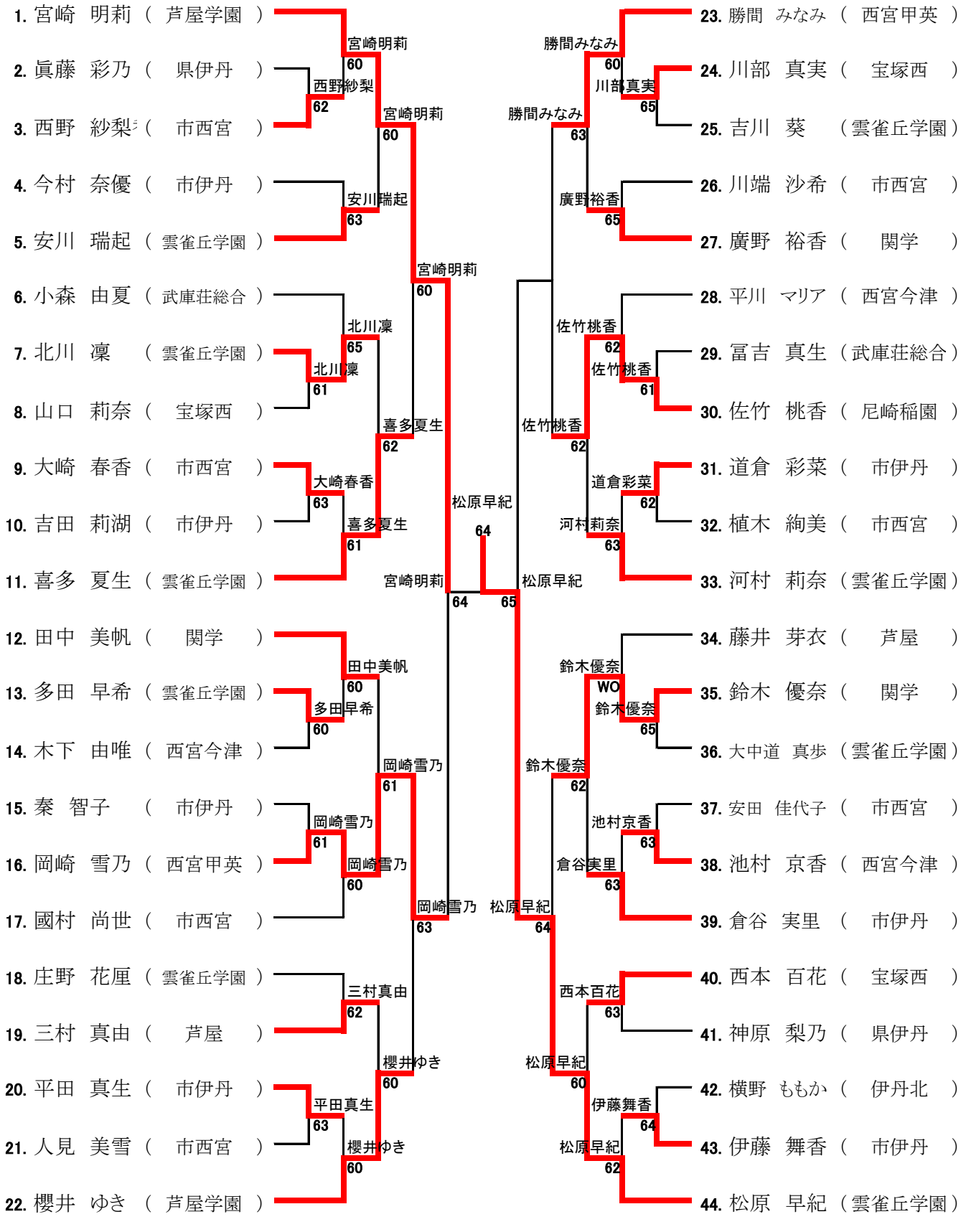
女子ＧＩ