平成28年度秋季西阪神大会
平成28年11月13日
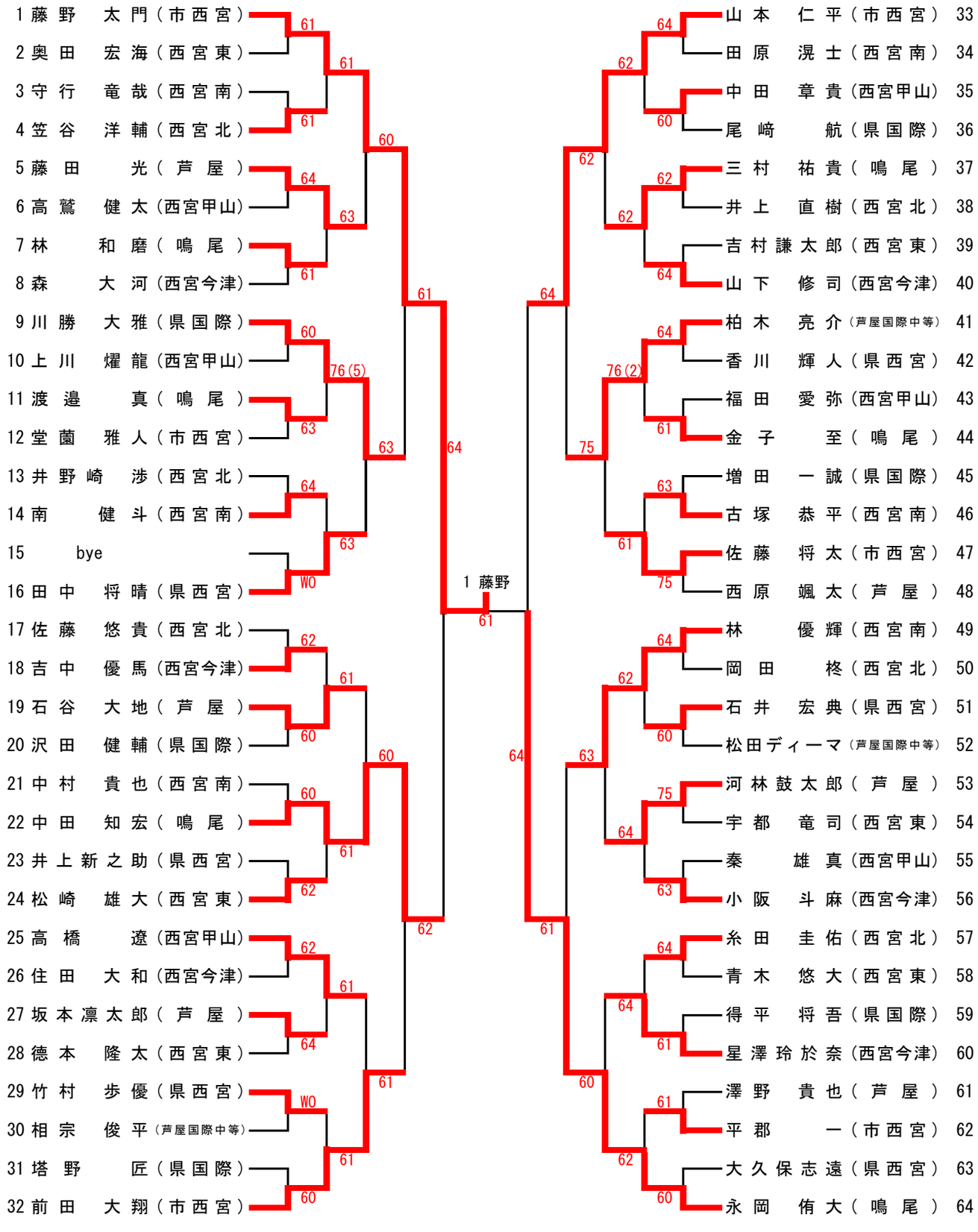
男子シングルス（浜甲子園会場）