平成28年度春季西阪神大会
平成28年4月5日

## 男子ダブルス（浜甲子園会場）

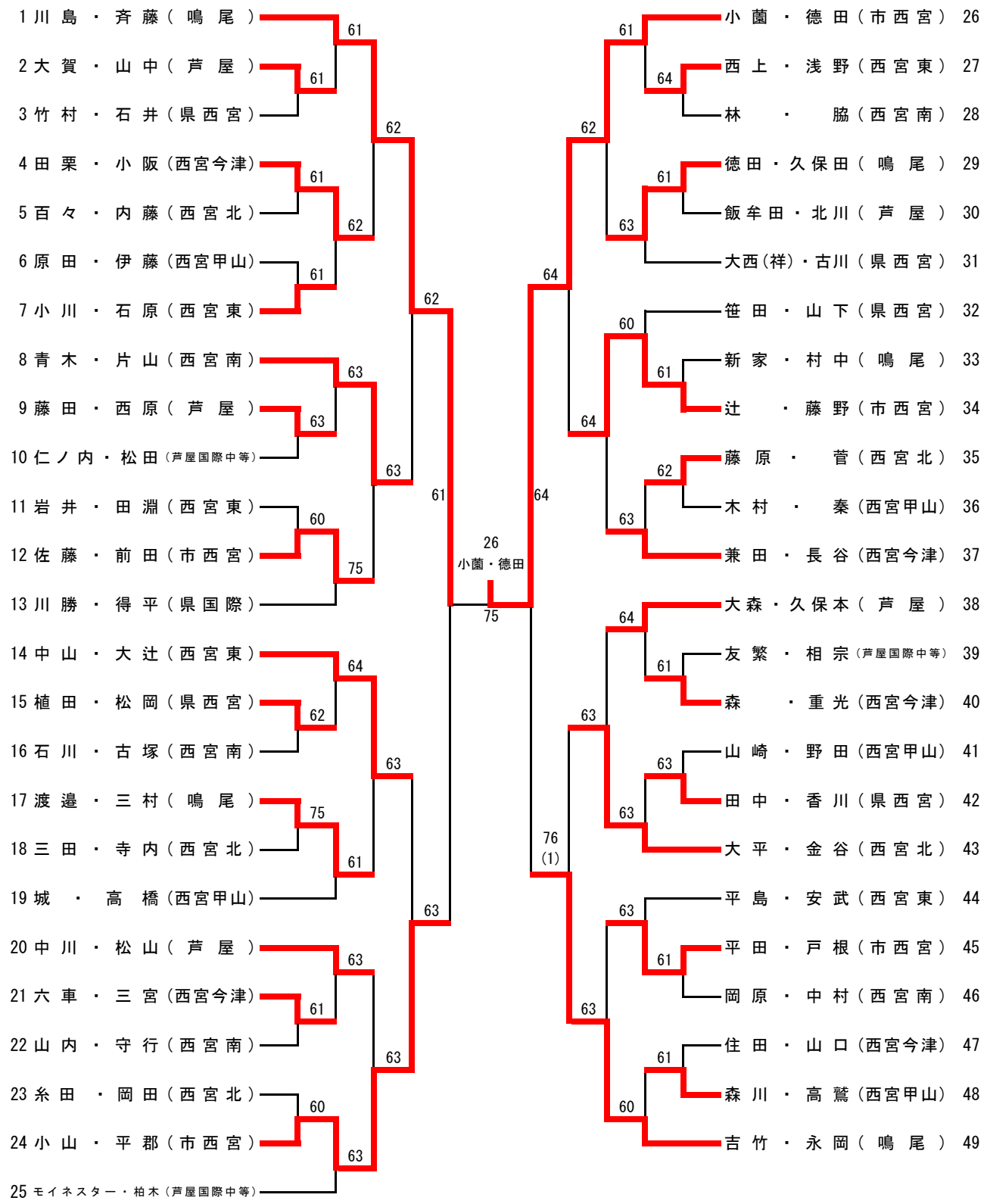


3位決定戦

24 小山・平郡 （市西宮） ―― 49 吉竹・永岡 （鳴尾）

49 吉竹・永岡

64