平成28年度春季西阪神大会
平成28年4月5日

女子シングルス（浜甲子園会場）

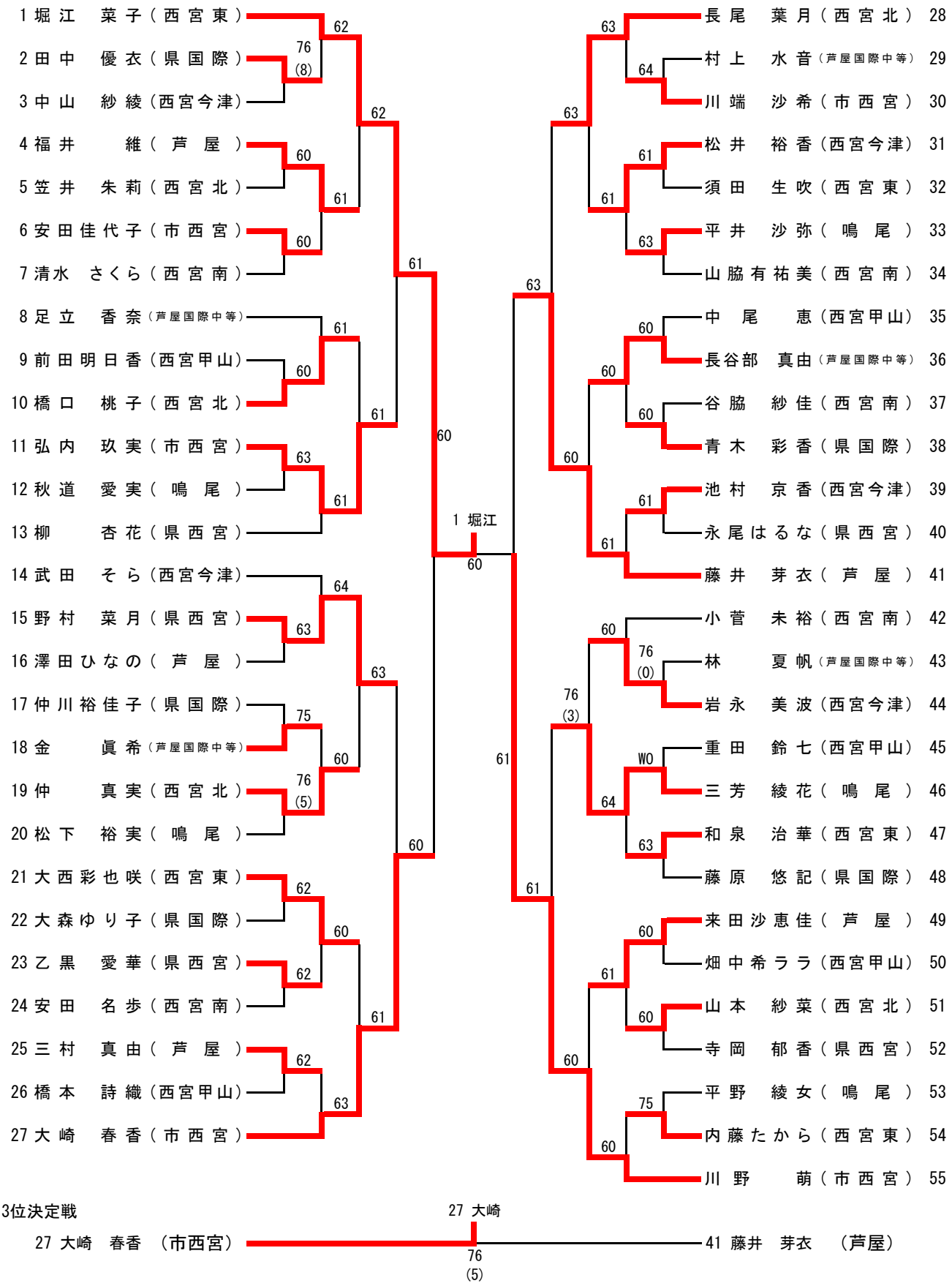

3位決定戦

27 大崎 春香 （市西宮） 76 (5) 27 大崎 41 藤井 芽衣 （芦屋）