平成29年度 阪神高等学校
テニス大会個人戦の部

平成30年1月21日
芦屋学園高等学校

男子ＧＩ大会

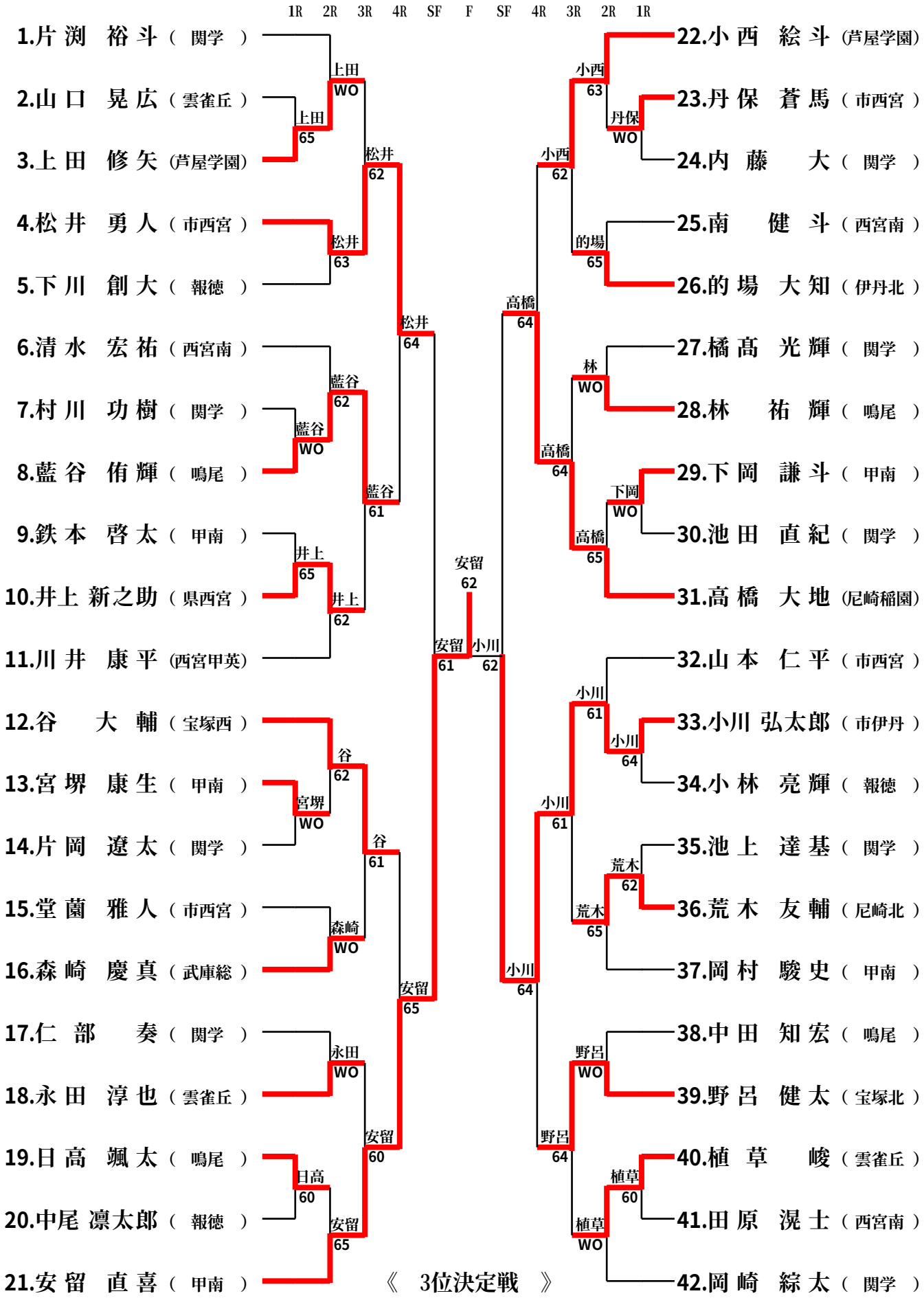

《 3位決定戦 》

松井 勇人 4 - 6 高橋 大地