令和5年度秋季西阪神地区対抗戦
令和5年11月18日
浜甲子園運動公園
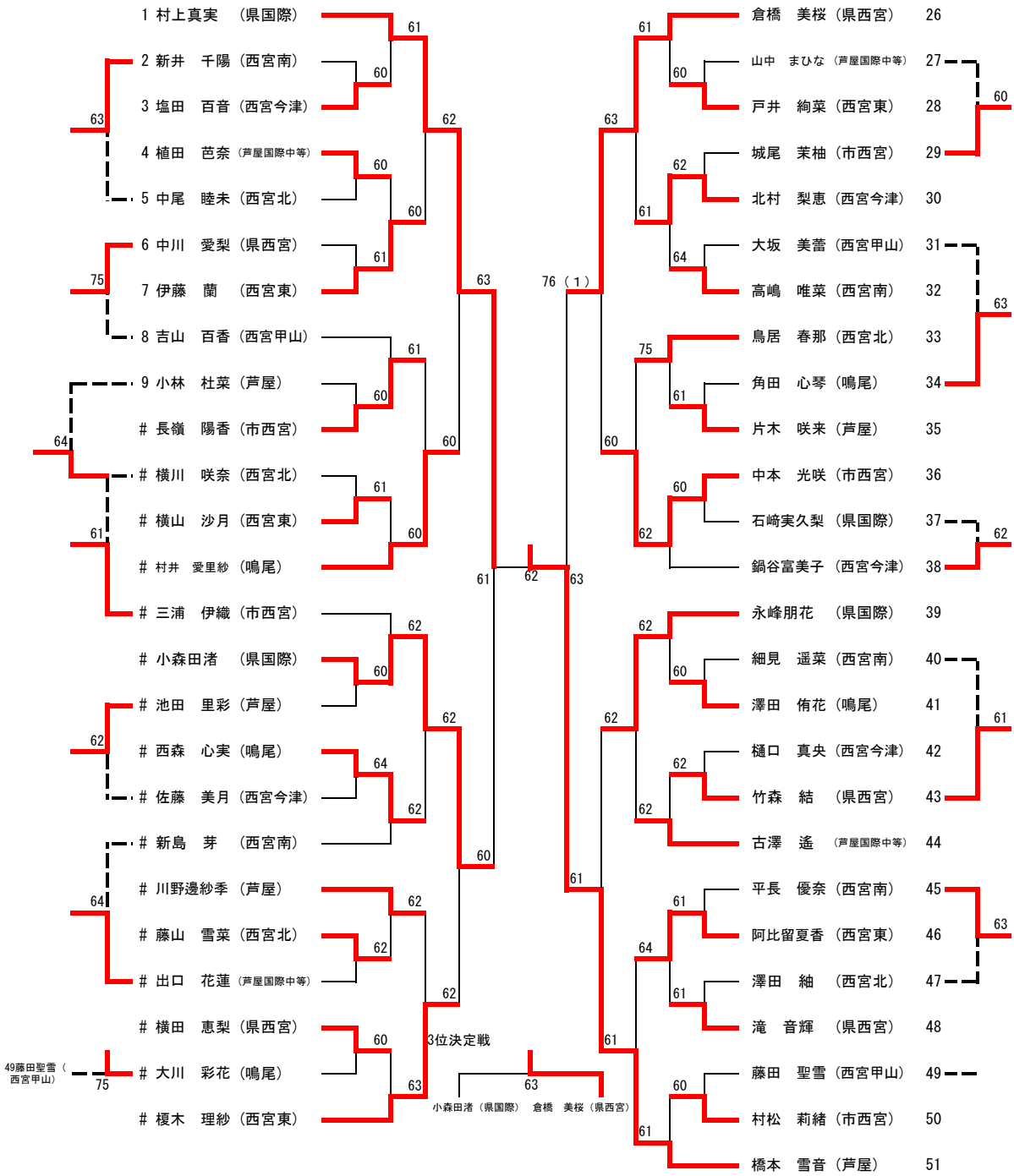
女子シングルス