2024年度　阪神高等学校
テニス大会個人の部

2025年3月9日（日）
会場：関西学院高等部

男子Doubles大会
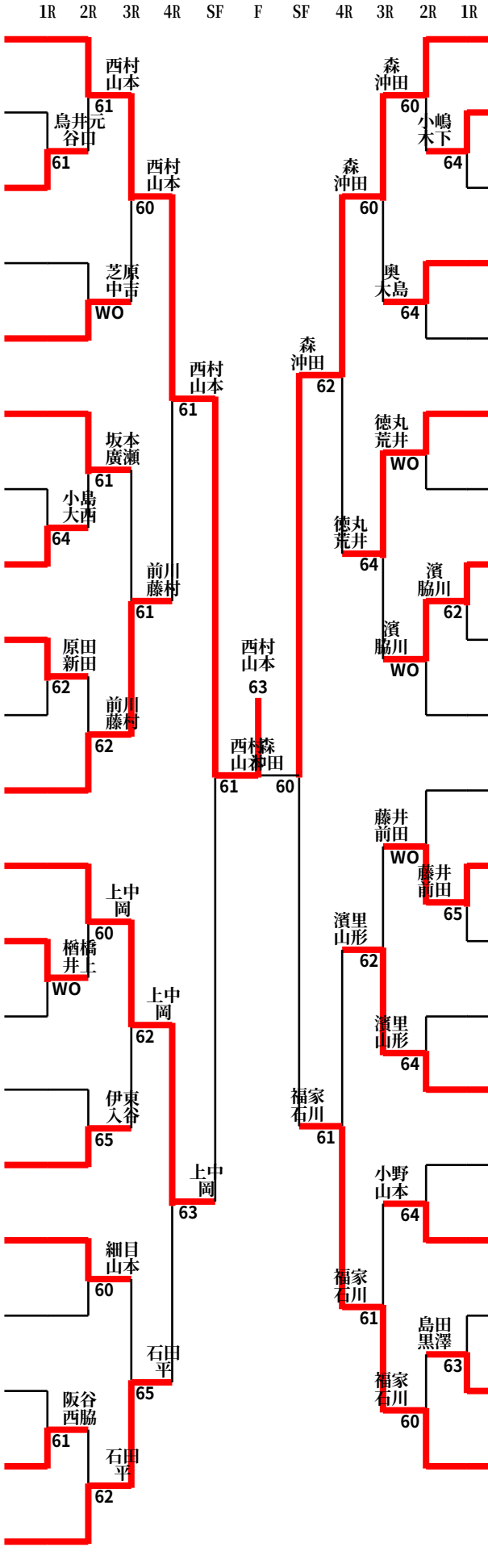
1	西村 匠翔	山本 能亜	甲南 / 甲南
2	竹林 昊空	畠中 結翔	宝塚北 / 宝塚北
3	鳥井元 隼斗	谷口 遥飛	尼崎稲園 / 尼崎稲園
4	和田 迦依	宮尾 優人	県伊丹 / 県伊丹
5	芝原 蒼	中吉 徹平	川西北陵 / 川西北陵
6	坂本 健太	廣瀬 芳春	県西宮 / 県西宮
7	本庄 剛士	菊井 聖	市西宮 / 市西宮
8	小島 遼真	大西 涼太	西宮今津 / 西宮今津
9	原田 心	新田 健太郎	伊丹北 / 伊丹北
10	古家 樹	後藤 佑馬	伊丹西 / 伊丹西
11	前川 治紀	藤村 慎之介	関学 / 関学
12	上中 孝太郎	岡 陽那太	雲雀丘 / 雲雀丘
13	楢橋 史都	井上 仁	尼崎稲園 / 尼崎稲園
14	川田 幸村	藤本 悟瑠	宝塚北 / 宝塚北
15	松下 心	上中 悠翔	川西明峰 / 川西明峰
16	伊東 楓人	入谷 剛司	西宮北 / 西宮北
17	細目 和秀	山本 珀	報徳 / 報徳
18	西山 善真	森脇 彩仁	伊丹北 / 伊丹北
19	山根 陸斗	市原 涼	市西宮 / 市西宮
20	阪谷 俊輔	西脇 悠	県伊丹 / 県伊丹
21	石田 哲	平 英朗	尼崎稲園 / 尼崎稲園
22	森 幸陽	沖田 宙洛	雲雀丘 / 雲雀丘
23	小嶋 奏楽	木下 将太	尼崎稲園 / 尼崎稲園
24	平松 丸弥	西田 凌成	伊丹北 / 伊丹北
25	奥 駿悟	大島 麦太	宝塚北 / 宝塚北
26	松本 優太	水原 康貴	市西宮 / 市西宮
27	徳丸 諒	荒井 悠太	市西宮 / 市西宮
28	石原 尚杜	坂本 和音	尼崎稲園 / 尼崎稲園
29	濱 翔太	脇川 博夢	県西宮 / 県西宮
30	竹延 歩	岡本 小鉄	伊丹北 / 伊丹北
31	井上 仁	和田 理玖	甲南 / 甲南
32	村上凛太郎	芦田 康亮	県伊丹 / 県伊丹
33	藤井 日向	前田 唯人	宝塚北 / 宝塚北
34	安髙 光輝	田平 涼	鳴尾 / 鳴尾
35	松下 英矢	西岡 真紘	県西宮 / 県西宮
36	濱里 勇也	山形 周	伊丹北 / 伊丹北
37	志磨村 優	小島 航太	伊丹西 / 伊丹西
38	小野 幹太	山本 一心	尼崎稲園 / 尼崎稲園
39	竹本 瑶	大西 悠太	西宮今津 / 西宮今津
40	島田 航	黒澤 岳斗	関学 / 関学
41	福家 匠音	石川 雄大	甲南 / 甲南