平成22年度秋季西阪神

女子シングルス

高橋　緑（市西宮）

1	高橋　緑	市西宮
2	森　郁奈枝	県国際
3	井上　真波	鳴尾
4	所　悦子	県西宮
5	長岡　美希	西宮今津
6	荒谷　優	芦屋国際
7	青木　優実	西宮東
8	斎藤　妙子	芦屋国際
9	大村　友美	西宮甲山
10	高橋明日香	県国際
11	藤田真呂那	西宮北
12	中村　美咲	西宮南
13	山元菜々子	芦屋
14	村上みのり	鳴尾
15	山本　藍	西宮今津
16	阿部　佳菜	西宮甲山
17	谷口　芹奈	西宮南
18	岡田　彩香	西宮東
19	山本　佳奈	市西宮
20	佐々木美幸	県西宮
21	阿部　彩花	西宮北
22	山本　玲奈	県国際
23	田中　愛実	芦屋
24	松浦　彩夏	芦屋国際
25	繁田　風花	西宮東
26	帯辺　菜穂	西宮今津
27	浦上　舜菜	西宮甲山

28	星丘きらら	西宮北
29	西尾　未央	芦屋国際
30	南崎　遙	市西宮
31	浦　朱里	県西宮
32	船越衣央里	芦屋
33	黒田　茉実	鳴尾
34	辻本　知佳	西宮南
35	奥田　まり	西宮今津
36	奥野なつみ	県西宮
37	別所　奈々	芦屋
38	津村　唯奈	西宮南
39	藤井　菜緒	県国際
40	齋藤　有理	西宮甲山
41	福田　茉耶	西宮東
42	岡本　彩	西宮南
43	道端　茜	西宮東
44	鶴井彩央里	鳴尾
45	後藤　亜衣	市西宮
46	長江あゆ子	西宮北
47	安隨　優子	県国際
48	西垣佑里子	芦屋国際
49	川崎絵里花	西宮今津
50	満島　里帆	市西宮
51	廣瀬　まや	鳴尾
52	口丸　詩織	西宮甲山
53	吉川　絢子	芦屋
54	松崎　優	県西宮

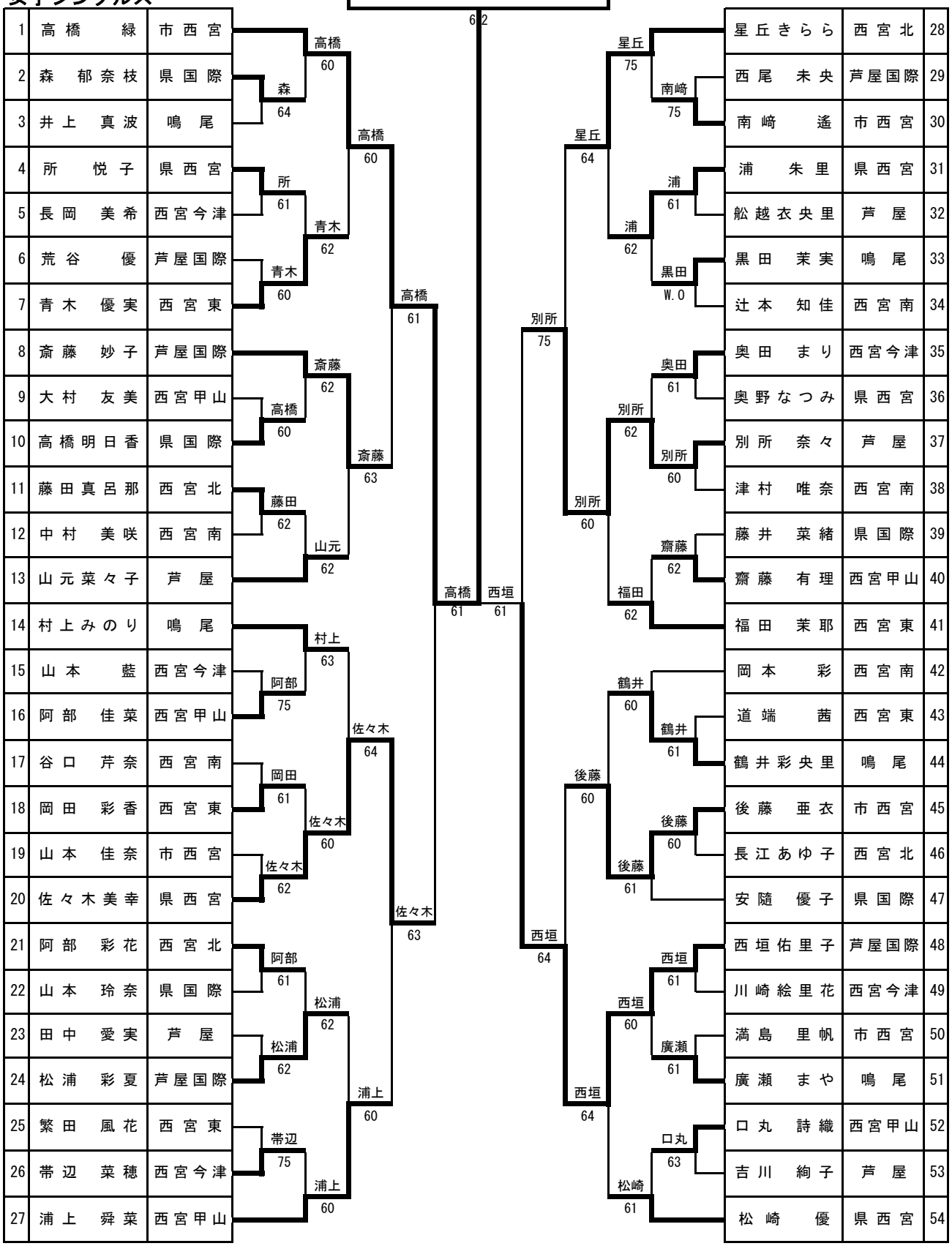

３位決定戦

佐々木美幸 6-4

20	佐々木美幸	県西宮

37	別所　奈々	芦屋