第13回親潮トーナメント

1/25・2/1　伊丹北高校会場
2/15　芦屋学園高校会場
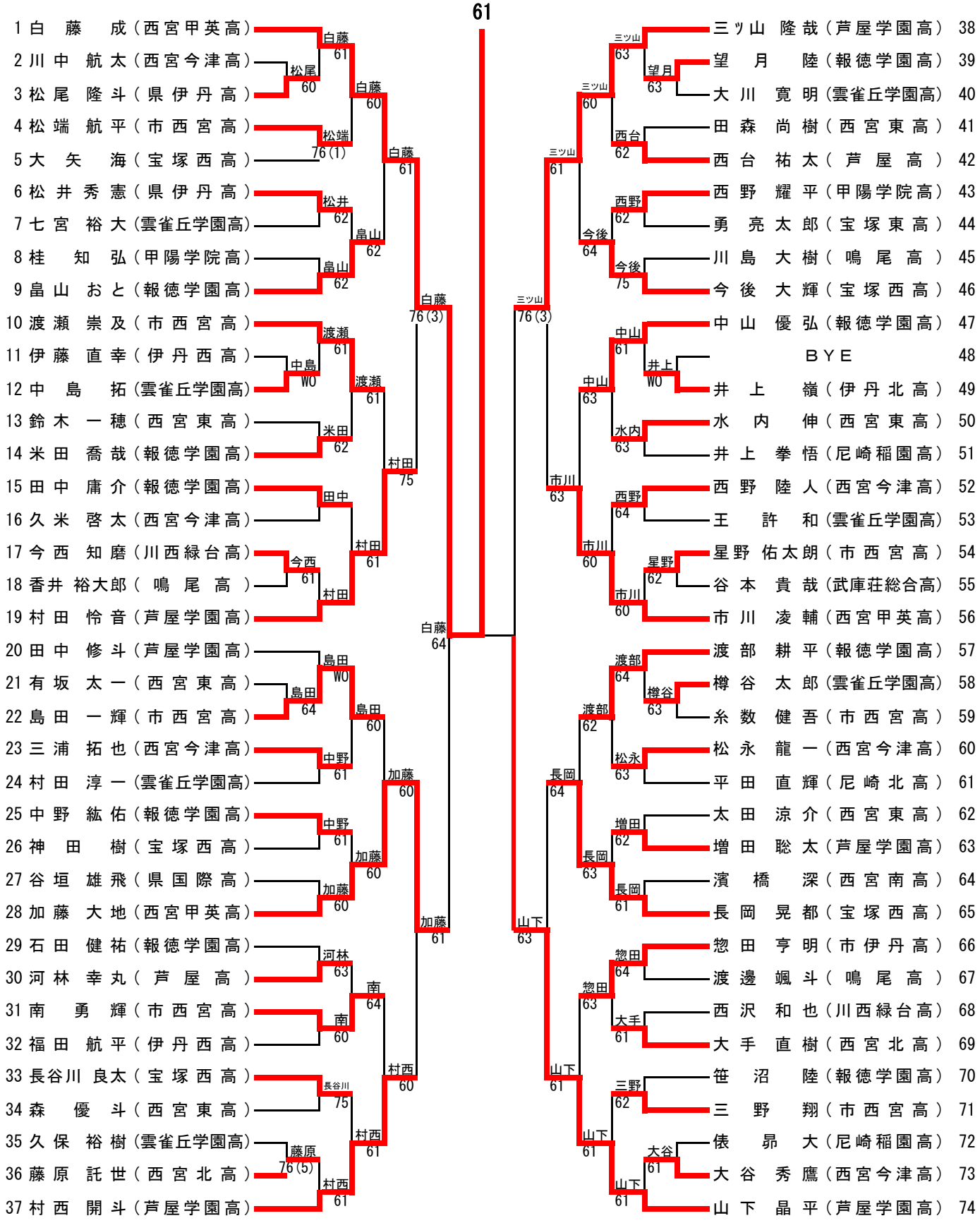
優勝
白藤 成
（西宮甲英高）
61